Цифровой аудио плеер

RF-3500

Ritmix
moving sound

www.ritmixrussia.ru

СОДЕРЖАНИЕ

1. Характеристики устройства 3

2. Основные функции 4

3. Схема устройства 6

4. Воспроизведение музыки.....7

5. Воспроизведение записей 9

6. Диктофон 9

7. Радио.....9

8. Настройки 11

9. Браузер.....13

10. Карта памяти TF 13

11. Технические характеристики.....14

1. ХАРАКТЕРИСТИКИ УСТРОЙСТВА

- **Поддержка различных форматов музыки**

  Поддерживаемые форматы: MP3, WMA, WAV.

- **FM радио в режиме стерео**

- **Возможность использования в качестве съемного диска без установки драйвера**

  Устройство поддерживает ОС Wndows2000 и более поздние версии, установка драйвера не требуется.

- **Диктофон/воспроизведение записанных файлов**

  Возможность выполнения записи через встроенный микрофон, сохранение записей в формате WAV.

- **6 режимов эквалайзера**

  Обычный, Поп-музыка, Рок, Классика, Джаз, Бас.

- **Различные режимы воспроизведения**

  Без повтора, повтор одного файла, повтор всех файлов, воспроизведение всех файлов в произвольном порядке, воспроизведение всех файлов в папке, повтор всех файлов папки, воспроизведение в произвольном порядке всех файлов папки.

- **Функция автовыключения**

  Используется с целью продления времени работы батареи.

2. ОСНОВНЫЕ ФУНКЦИИ

Главное меню:

- Устройство войдет в главное меню сразу после включения.
- В режиме Музыка, Диктофон, Радио нажмите и удерживайте кнопку “Mode” для входа в главное меню. Для входа в субменю нажимайте эту же кнопку без удержания.

Музыка:

Радио:

Диктофон:

Записи:

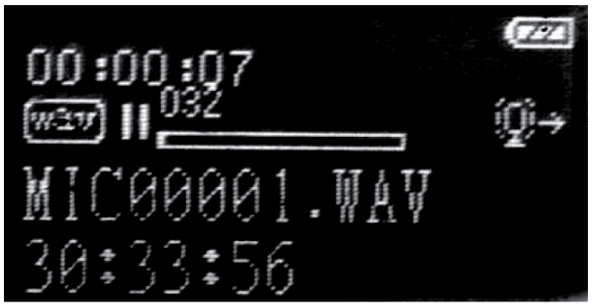

Режим USB-соединения:

▲ Регулировка громкости

Нажмите кнопку “V/T”, затем отрегулируйте громкость с помощью кнопок “-◀◀”,“▶▶+”.

▲ Включение/выключение устройства

Нажмите и удерживайте кнопку “Play”, чтобы включить устройство. Для выключения устройства выполните аналогичную процедуру.

▲ Воспроизведение/пауза

Войдите в режим музыки и нажмите “play”, чтобы выполнить воспроизведение.

Во время воспроизведения нажмите кнопку “play”, если хотите его приостановить.

3. СХЕМА УСТРОЙСТВА

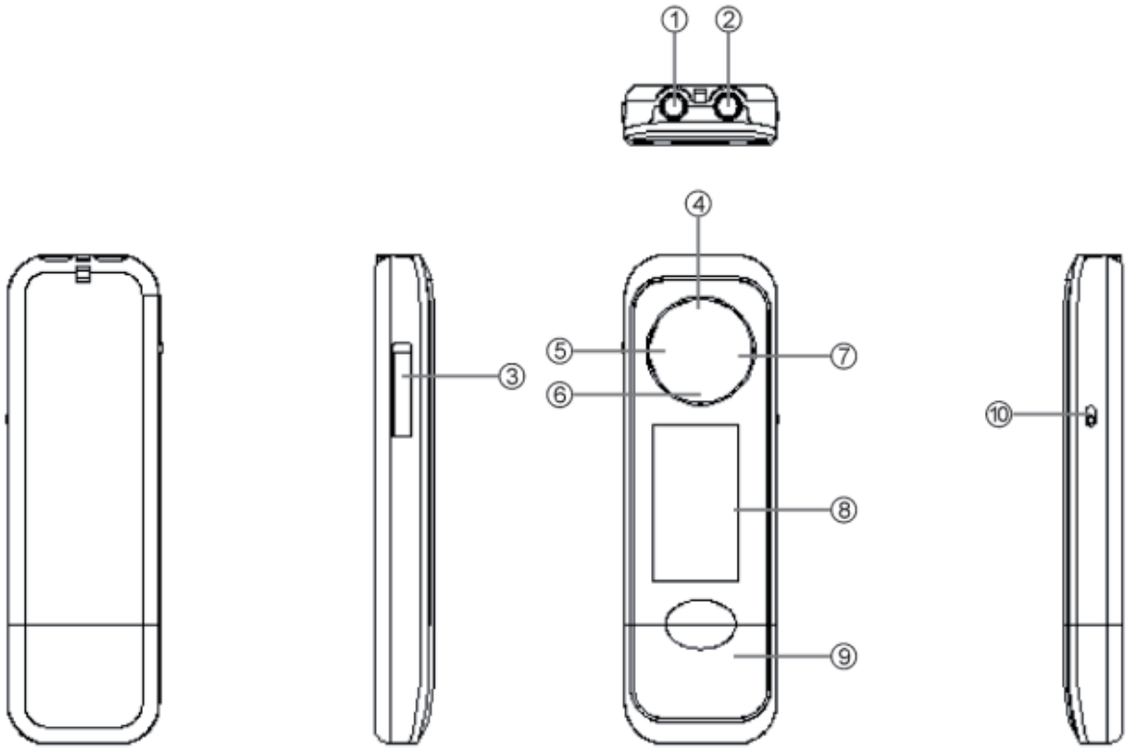

1) Гнездо наушников

2) Гнездо наушников

3) Слот для установки карты памяти Micro SD

4) ⏭+

5) Mode (режим)

6) -⏮

7) V/T

8) ЖК-дисплей

9) Разъем USB

10) Вкл./Выкл.

4. ВОСПРОИЗВЕДЕНИЕ МУЗЫКИ

1) Подключите наушники к гнезду наушников.
2) Находясь в главном меню, нажмите кнопку “Mode” и выберите режим «Музыка», нажмите “Play”, чтобы начать воспроизведение.
3) Во время воспроизведения нажимайте кнопки “-⏮”/ “⏭+” для перехода к предыдущему/следующему файлу. Нажимайте и удерживайте эти кнопки, чтобы выполнить быструю прокрутку назад/вперед.
4) Регулировка громкости: Нажмите кнопку “V/T”, затем нажимайте “⏭+” / “-⏮” для прибавления/убавления громкости.
5) Режим повтора:
   Во время воспроизведения нажмите кнопку “Mode” для входа в режим музыки, кнопками “-⏮”,“⏭+” выберите опцию «Режим повтора» и нажмите “Mode”, чтобы выбрать один из следующих режимов: без повтора, повтор трека, повтор всех, произвольно все, папка, повтор папки, папка произвольно. Для выбора нужной опции используйте кнопки “-⏮”,“⏭+” и нажмите “Mode” для подтверждения.
6) Режимы эквалайзера: Обычный, Рок, Поп-музыка, Классика, Джаз, Бас. Для настройки эквалайзера выполните действия, аналогичные выбору режима повтора.
7) Скорость воспроизведения:
   1.00X, 1.14X, 1.33X, 0.67X, 0.80X.
   Для настройки скорости воспроизведения выполните действия, аналогичные выбору режима повтора.

Примечание: Настройка скорости воспроизведения возможна только для файлов формата mp3.

8) Браузер:

В режиме «Браузер» нажимайте кнопки “-⏮”,“⏭+”, чтобы выбрать

нужный файл, затем нажмите “Mode”, чтобы выполнить воспроизведение.

9) Повтор фрагмента A-B:

Во время воспроизведения нажмите и удерживайте кнопку “V/T”, на дисплее появится индикатор “A”, обозначающий начало фрагмента. Нажмите и удерживайте кнопку “V/T” еще раз, на дисплее появится индикатор “A-B”, выбранный фрагмента будет воспроизводиться повторно. Для выхода из режима повтора и возврата в обычный режим воспроизведения нажмите и удерживайте “V/T”.

Примечание: Музыка в формате AAC не поддерживает функции прокрутки вперед/назад и повтора фрагмента.

FM-трансмиттер:

a. Подключите наушники к гнезду наушников на плеере. Наушники выполняют функцию антенны.I

b. В режиме музыки нажмите кнопку “Mode” для входа в субменю. Кнопками “-⏮”,“⏭+” выберите опцию «FM-трансмиттер» для входа в меню настройки частоты. Выберите нужную частоту кнопками “-⏮”,“⏭+” (87.5МГц – 108МГц), нажмите “Mode”, чтобы включить функцию FM-трансмиттер. (Нажимайте и удерживайте кнопку “Mode” для входа в меню воспроизведения музыки, нажмите и удерживайте кнопку “V/T”, если хотите выйти из режима трансмиттера и вернуть в режим музыки.) Установите выбранную частоту на радиоприемнике или автомагнитоле, чтобы выполнить передачу сигнала с плеера.

5. ВОСПРОИЗВЕДЕНИЕ ЗАПИСЕЙ

1) Войдите в главное меню.
2) Кнопками “-◀◀”,“▶▶+” выберите опцию «Записи» и нажмите “Mode” для входа в режим воспроизведения записей. Нажмите “Play”, чтобы начать воспроизведение.
3) Выбор файла с записью:
   Нажимайте кнопку “-◀◀ ” для перехода к предыдущей записи.
   Нажимайте кнопку “▶▶+” для перехода к следующей записи.
4) Регулировка громкости:
   Нажмите кнопку “V/T” и выполните регулировку громкости кнопками “-◀◀”,“▶▶+”.

Примечание: Настройки режима повтора, эквалайзера, скорости воспроизведения, браузера аналогичны настройкам в режиме воспроизведения музыки.

6. ДИКТОФОН

1) Войдите в главное меню.
2) Кнопками “-◀◀”,“▶▶+” выберите режим «Диктофон», нажмите кнопку “Mode” для входа в режим диктофона.
3) Нажимайте кнопку “Play”, если хотите приостановить запись. Для остановки записи и автоматического сохранения записанного файла нажмите и удерживайте кнопку “Mode”.

7. РАДИО

В режиме радио нажимайте кнопку “Play” для переключения между режимами «Каналы» и «Частота».

1) Войдите в главное меню, кнопками “-◀◀”,“▶▶+” выберите режим «Радио» и нажмите “Mode” для входа.
2) Воспроизведение сохраненных радиостанций в режиме «Каналы»):
   Кнопками “-◀◀”,“▶▶+” выберите нужный канал.
3) Сохранение радиостанций (в режиме «Частоты»)
   Нажмите кнопку “Mode” для входа в субменю радио, кнопками “-◀◀”,“▶▶+” выберите опцию «Сохранить канал» и нажмите “Mode”. Кнопками “-◀◀”,“▶▶+” выберите номер канала, нажмите “Mode”. В появившемся диалоговом окне выберите ответ «Да» и нажмите “Mode”, чтобы выполнить сохранение.
4) Удаление радиостанций (в режиме «Каналы»)
   Нажмите кнопку “Mode” для входа в субменю радио, кнопками “-◀◀”,“▶▶+” выберите опцию «Удалить канал» и нажмите “Mode”. Кнопками “-◀◀”,“▶▶+” выберите канал, который хотите удалить, нажмите “Mode”. В появившемся диалоговом окне выберите ответ «Да» и нажмите “Mode”, чтобы выполнить удаление.
5) Автопоиск (в режиме «Частоты»)
   Нажмите кнопку “Mode” для входа в субменю радио, кнопками “-◀◀”,“▶▶+” выберите опцию «Автопоиск» и нажмите “Mode”. Устройство выполнит поиск в диапазоне 87.5МГц – 108МГц и остановится на ближайшей радиостанции.
6) Поиск частоты вручную (в режиме «Частоты»)
   Используйте кнопки “▶▶+” / “-◀◀” для изменения значения частоты с шагом 100КГц.
7) Запись с радио
   Вы можете выполнить запись радиопередачи во время прослушивания радио.
   Нажмите кнопку “Mode” для входа в субменю и выберите опцию «Запись» кнопками “-◀◀”,“▶▶+”. Нажмите “Mode”, чтобы начать

запись. Нажимайте “Play”, если хотите приостановить запись. Нажмите и удерживайте кнопку “Mode” для выхода из режима записи и автоматического сохранения записанного файла.

8) Регулировка громкости
Нажмите кнопку “V/T” и выполните регулировку громкости кнопками “-⏮”,“⏭+”.

8. НАСТРОЙКИ

Войдите в главное меню и выберите опцию «Настройки» с помощью кнопок “-⏮”,“⏭+”. Нажмите “Mode” для входа в режим настроек.

• Автовыключение

1) В режиме настроек используйте кнопки “-⏮”,“⏭+”, чтобы выбрать опцию «Автовыключение».
2) Выполните настройку, используя кнопки “-⏮”,“⏭+”: Выкл., 15 мин, 30 мин, 60 мин.
3) Нажмите кнопку “Mode” для подтверждения и выхода.

• Язык

Выберите нужный язык меню, выполнив операцию, аналогичную настройке функции автовыключения.

• Дисплей

В режиме настроек используйте кнопки “-⏮”,“⏭+”, чтобы выбрать опцию «Дисплей». Нажмите “Mode”, чтобы выполнить настройку.

(1) Контрастность:

1. В режиме настроек дисплея выберите опцию «Контрастность» кнопками “-⏮”,“⏭+” и нажмите “Mode”.
2. Выберите нужное значение кнопками “-⏮”,“⏭+”.

3. Нажмите “Mode” для подтверждения и выхода.
(2) Подсветка
Выполните настройку времени действия подсветки: 15 сек, 30 сек, 1 мин, всегда включена.
Процедура установки времени действия подсветки аналогична настройке функции автовыключения.

• Система
В режиме настроек выберите опцию «Система» кнопками “-◀◀”,“▶▶+” и нажмите “Mode”.
(1) Удаление – операция аналогична удалению файла в режиме браузера.
(2) Форматирование: Данная операция позволяет отформатировать память плеера или карту памяти.
(3) Восстановить настройки: Данная опция позволяет вернуть заводские настройки системы.
(4) Информация: Данная опция позволяет проверить информацию об общем объеме памяти, свободном объеме и версии ПО. Для выхода из меню информации нажмите “Mode”.

• Тип памяти
В режиме настроек выберите опцию «Тип памяти» кнопками “-◀◀”,“▶▶+” и нажмите “Mode”. Вы можете выбрать один из двух видов памяти:
- Встроенная память
- Карта памяти TF
Примечание: Устройство не поддерживает функцию plug-and-play (подключение без дополнительной настройки).

9. БРАУЗЕР

- Вы можете сохранить файлы в любой из предварительно созданных с помощью ПК папок.
- Удаление файла

  Выберите файл, который хотите удалить, кнопками “-◀◀”,“▶▶+” и нажмите “Mode”. В появившемся диалоговом окне выберите ответ «Да» с помощью кнопок “-◀◀”,“▶▶+”.

10. КАРТА ПАМЯТИ TF:

Для использования карты памяти войдите в режим «Настройки», выберите опцию «Тип памяти» кнопками “-◀◀”,“▶▶+”, затем выберите карту памяти и нажмите “Mode” для подтверждения.

Примечание: Устройство не поддерживает функцию plug-and-play (подключение без дополнительной настройки).

11. ТЕХНИЧЕСКИЕ ХАРАКТЕРИСТИКИ

Параметр	Характеристика	
Объем памяти	1Гбайт/2Гбайт4Гбайт/8Гбайт/16Гбайт	
Время работы батареи	15 часов аудио	
Поддерживаемые форматы	Музыка	MP3, WMA, WAV, AAC
	Записи	ADPCM (WAV)
Слот для карты Micro SD	До 8 GB	
Наушники	5мВт +5мВт	
USB	USB2.0 High speed	
ЖК - дисплей	128X64 пикселей	
Языки меню	Английский, французский, немецкий, испанский, итальянский, португальский, русский и другие	
Размер	90.5мм x 28 мм x 11.4мм	
Вес	26г.	

Память	Встроенная флеш - память
Питание	Литиевая батарея
Рабочая температура	- 10°C - +45°C
Сигнал/шум	≥90дБ
Искажение	<0.1%
Разделение каналов	>40дБ
Диапазон частот	20Гц-20КГц
Частота дискретизаци и записи	32кБит/сек

Примечание: Если устройство не используется, выключите его, сдвинув переключатель питания в положение OFF.